LOMBARDINI
A KOHLER COMPANY

SERIE CHD Plus

DIESEL

LDW 2204/T

- 4 cilindros
- 2199 cm³
- 47,0 kW/63,9 CV
- 3000 rpm
- Nm 190,0@1800

Homologaciones disponibles

- EPA Interim TIER IV ◇
- 2004/26/CE Stage 3A ❖
- ECE R24 ▲

Características Técnicas

- Motor diesel 4 tiempos con cilindros en línea
- Refrigeración por agua con ventidador axial
- Inyección indirecta.
- Distribución monoárbol con varillas, balancines y taqués hidráulicos.
- Mando distribución engranajes
- Intercambiador de calor agua-aceite
- Turbo compresor Mitsubishi TD 025L
- Doble toma de fuerza en el árbol motor.
- Doble toma de fuerza en la distribución.
- Rotación anti-horaria (1° PTO).
- Lubrificación forzada con bomba a lóbulos sobre el árbol motor.
- Filtro de aceite externo a paso total
- Bomba de agua y ventilador posicionables.
- Suplemento automático de combustible para el arranque.
- Regulador de velocidad centrífugo
- Corrector de par
- Monobloque de fundición con camisas integrales rectificables
- Culata en fundición

Aplicaciones Principales

- Excavadora
- Carretilla elevadora
- Grupo electrógeno
- Motocompresor
- Barredora
- Tractor

SERIE CHD Plus

Especificaciones técnicas

Cilindros	N.	4
Cilindrada	cm^3	2199
Diámetro	mm	88
Carrera	mm	90,4
Relación de compresión		22,8:1
Potencia kW/CV	N (80/1269/CEE) ISO 1585	47,0/63,9
	NB ISO 3046 IFN	44,3/60,2
	NA ISO 3046 ICXN	40,8/55,5
Par máximo	Nm	190@1800
Par máximo 3ª toma de fuerza	Nm	39,2@3000
Régimen mínimo sin carga rpm		900
Caudal bomba agua a 3000 rpm	l/min.	128
Consumo aceite	kg/h.	0,032
Capacidad cárter de aceite		
con equilibrador dinámico	l	4,5
sin equilibrador dinámico	l	5,7
Inclinación máxima admisible para servicio:		
- discontinuo (tiempo máximo 30 minutos)		25°
- instantáneo (tiempo máximo 1 minuto)		35°
Cantidad de aire combustión a 3000 rpm	l/min.	4200
Volumen de aire refrigeración a 3000 rpm	m^3/min.	180
Peso en seco	kg	197
Batería aconsejada	V/Ah	12/88

Diámetro mínimo poleas para transmisión por correa

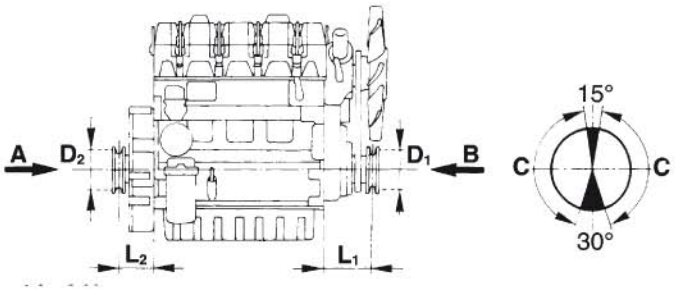

Correa A V	D_2 (mm) ≥ 73 [L_2 (mm) + 118]	$\frac{N\ (kW)}{n\ (RPM)}$
Correa dentada	D_1 (mm) ≥ 46 [L_1 (mm) + 118]	$\frac{N\ (kW)}{n\ (RPM))}$

Carga axial máxima intermitente en los dos sentidos A-B = 300 kg

C - Zona de aplicación de la carga axial en la polea

Nivel de intensidad sonora dB (A)

Diagrama polar de la rumorosidad en campo abierto con micrófono a 7 metros y motor funcionando sin carga.

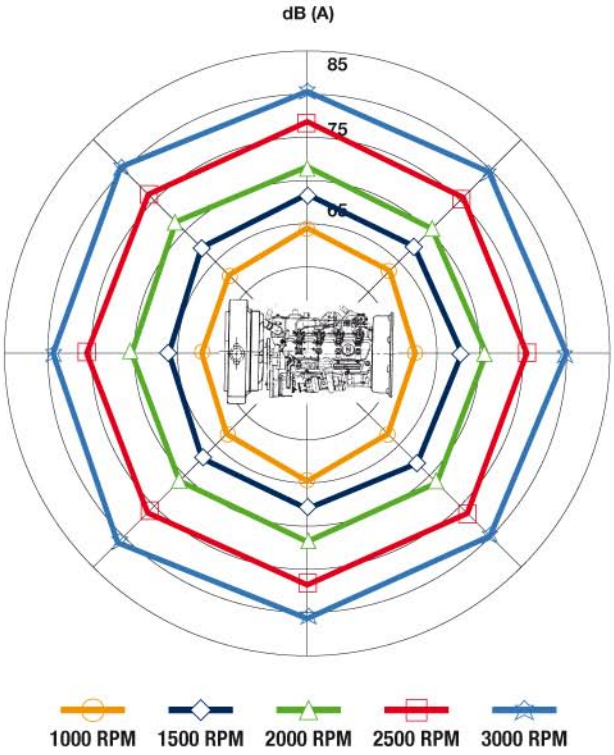

HOMOLOGACIONES EPA Interim TIER IV y 2004/26/CE Stage 3A ◇ ❖

Potencia kW @ 3000 rpm	ISO 14396	46,0
Par máximo	Nm	178,0@1700

OMOLOGAZIONI ECE R24 ▲

Potencia kW @ 3000 rpm	ISO 14396	44,0
Par máximo	Nm	176,0@1700

Curvas

LDW 2204/T @ 3000 rpm

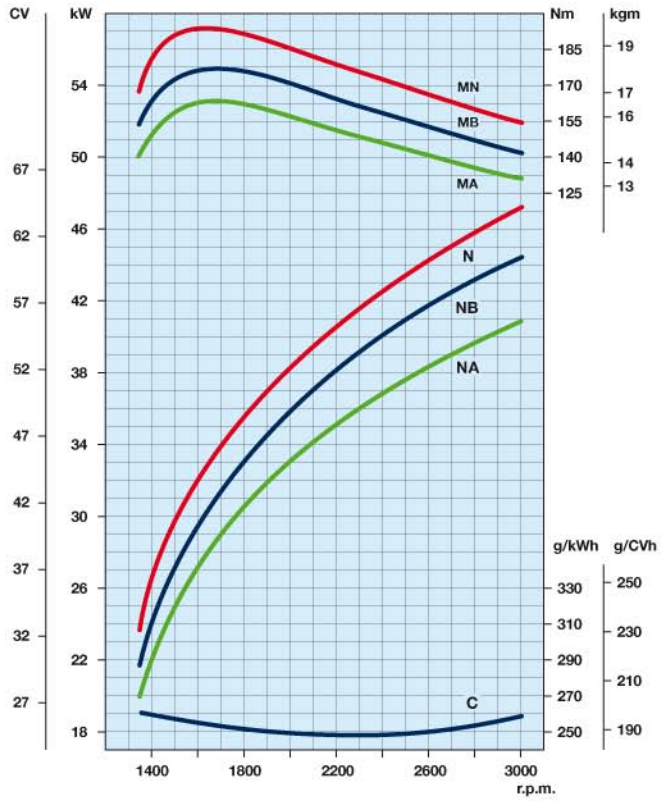

LDW 2204/T B1 @ 2800 rpm ❖ ▲

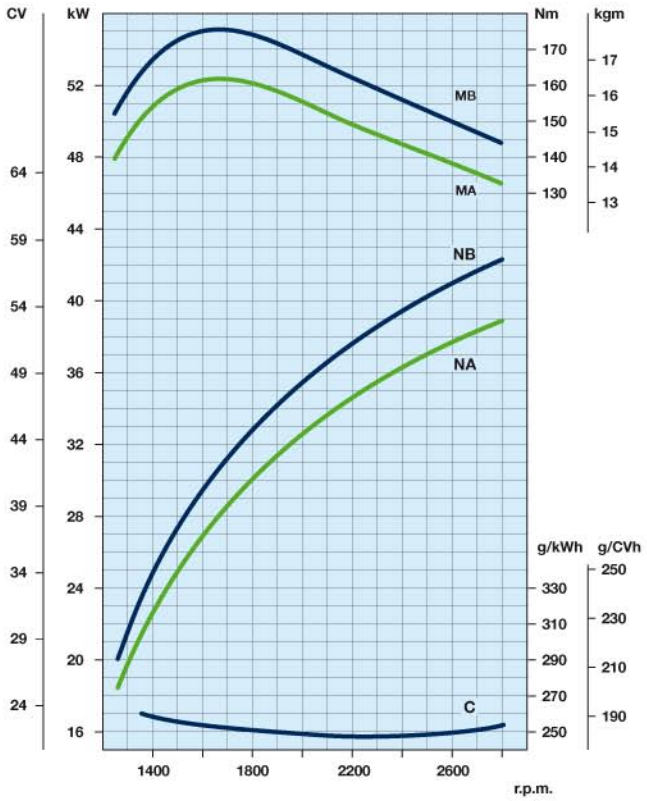

LDW 2204/T B3 @ 2400 rpm ❖ ▲

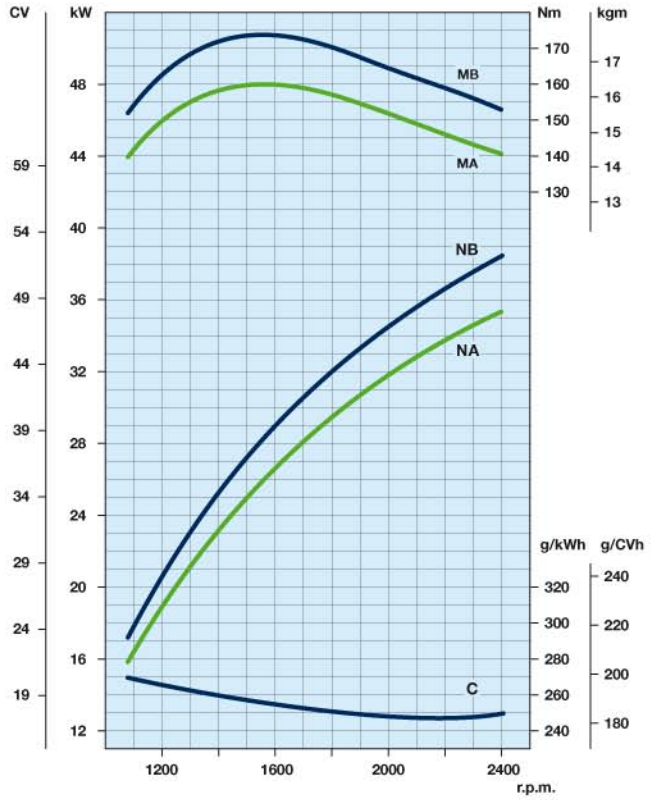

N	Curva de potencia - 80/1269/CEE - ISO 1585 -
NB	Curva de potencia - ISO 3046 - IFN -
NA	Curva de potencia - ISO 3046 - ICXN -
MN	Curva de par (en curva N)
	MB (en curva NB) - **MA** (en curva NA)
C	Consumo específico (en curva NB)

Las potencias se refieren al motor provisto de filtro aire, de escape estándar, con rodaje completado y en condiciones ambientales de 20ºC y 1 bar.
Las potencias se reducen de 1% por cada 100 m de altitud y de 2% por cada 5ºC por encima de 20ºC.

Potencia para grupo electrógeno o para funcionamiento estacionario en régimen fijo

Potencia motor kW

rpm	Intermitente (NB)	Continua (NA)
3000	44,0	40,0
1800	31,5	28,6
1500	26,0	23,6

LOMBARDINI® A KOHLER. COMPANY

SERIE CHD Plus

Diseños técnicos *

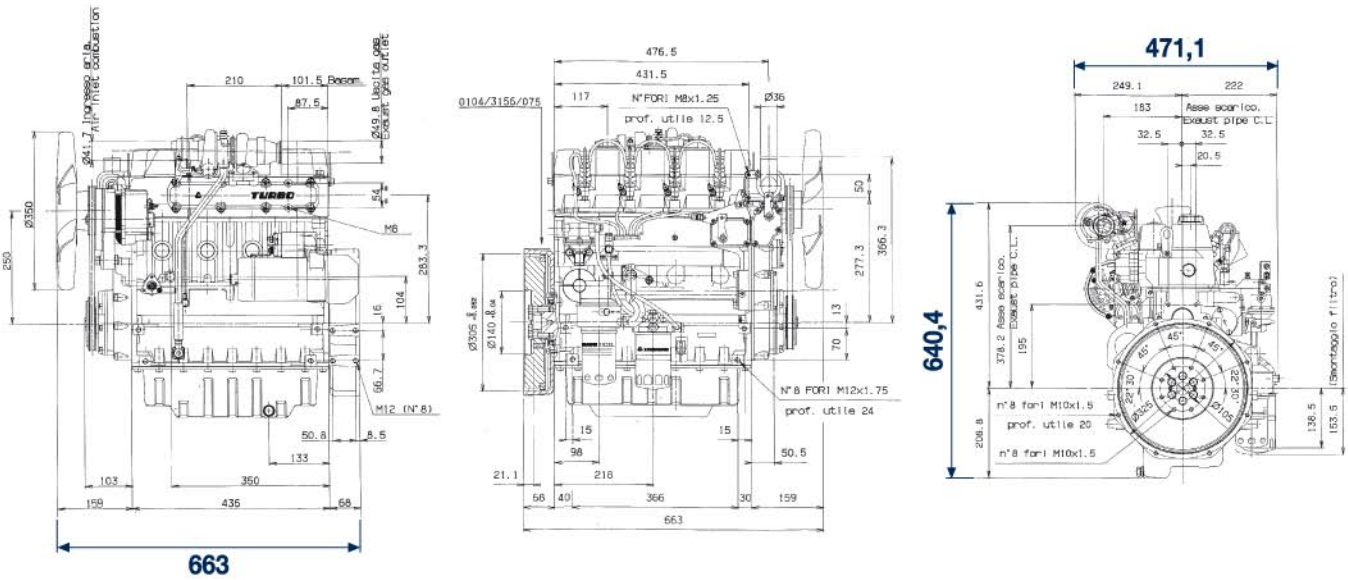

*** Archivos de diseños con cotas más detalladas están disponibles en www.lombardini.it (ver tabla fondo página)**

Equipamiento estándar

Filtro aceite externo
Colector de admisión
Colector de escape
Ventilador aspirante
Mando acelerador
Arranque eléctrico con motor y alternador 12V
Válvula termostática
Bomba de alimentación a membrana
Bomba de agua
Placa de acoplamiento
Volante con corona dentada
Manual de uso, mantenimiento y recambios

Accesorios bajo demanda

Protecciones requeridas según el tipo de uso
Embragues
Volantes para embragues
Acoplamientos
Acoplamientos para grupo embrague/cambio
Acoplamientos para bombas oleodinámicas
Cuadro de mandos
Paro eléctrico
Centralita electrónica para bujías
Alternadores de varias potencias
Radiadores
Ventilador soplante
Pies de fijación
Depósitos de varias capacidades
Silenciadores separados
Filtros de aire en seco separados
Prefiltros de aire a ciclón
Filtro de combustible sobre el motor
Instalación calefacción en cabina
Cárter de aceite alta capacidad integral (ver foto)

ISO 9001 Cert. n. 0446 - 1405
QS. 9000 Cert. n. 2231/0

Archivos relativos a este producto disponibles en www.lombardini.it

Ficha técnica	LDW2204TDS.PDF
Manual de uso	LDW2204TOM.PDF
Manual de servicio	LDW2204TSM.PDF
Diseños técnicos	LDW2204TTD.DWG
Curvas de potencia	LDW2204TPC.PDF

LOMBARDINI® A KOHLER. COMPANY

LOMBARDINI ESPAÑA, S.L.
Pl Cova Solera, c/ París 1-9
08191 – Rubí (Barcelona)
Tel: 93 586 21 11
Fax: 93 697 16 13
www.lombardini.it

LOS DATOS APORTADOS ESTÁN REFERIDOS AL MOTOR EN CONFIGURACIÓN ESTÁNDAR LOMBARDINI SE RESERVA EL DERECHO DE MODIFICARLOS EN CUALQUIER MOMENTO POR TANTO, ANTES DE DEFINIR CUALQUIER APLICACIÓN, ROGAMOS CONTACTEN CON NUESTRO DEPARTAMENTO TÉCNICO

cod. 0035581770 - 12-2009